WB-CS10 系列

磁卡/存折读卡器

制作：陈荣　　审核：祝飞戟

深圳市复恒自控技术有限公司

文件版本修改记录

序号	文件版本	内容	时间
1	A/0	初次制作	2018.05.23
2	A/1	更新页眉、页脚、水印、联系方式	2018.07.24
3	A/2	修改功能简介与技术参数规格	2018.09.05

复恒自控

目录

1.产品概述 4
2. 功能简介 4
3. 技术参数规格 4
4. 演示程序操作 5
5. 电源及通信线材 5
6. 外观结构图 6
注意事项 6

复恒自控

1.产品概述

本产品为手动刷卡式磁卡/存折阅读器， 抗干扰性强。完全遵循 ISO-7811、7812 磁卡解码标准。正反双方向可读卡，可自由配置自定义各种功能与协议。

IAP 升级方便客户定制功能以及产品升级。

可选串口通讯与 USB 通讯，USB 可配置为键盘与 HID 通讯方式。

2. 功能简介

- 接口线可定制（串口+USB 供电 / USB 通信）
- 蜂鸣器指示自定义
- LED 提示自定义
- 轨道头尾自定义
- USB HID 与 USB 键盘可自由切换（提供自动上传/指令控制模式/指令控制+缓存读取模式）
- 厂家配置自定义客户机器标识

3. 技术参数规格

工作温度和湿度：0～ 50℃ ， 20～90% RH
保存温度和湿度：-30～ 70℃ ,0～95% RH
工作电压： DC5±0.5V
静态电流： 10mA/5V
输出纹波： Less than 50mVp-p
磁卡标准： 符合 ISO 7811/7812 标准
刷卡速度： 10 - 140 cm/sec (4-56inch/sec)
卡片厚度： PVC 0.76±0.08mm
解码方式： F2F (FM)
读卡标准： ISO7811/ANSI 、DIN/ISO 、IBM3604 、IBM4746 、AAMVA(可选)、CADMV(可选)
读卡密度： 第一轨道 210 BPI，第二轨道 75 BPI/210BPI，第三轨道 210 BPI
读卡数据位： 第一轨道 79 个字符(7-bit) ，第二轨道 40 个字符(5-bit) ，第三轨道 107 个字符(5-bit)
刷卡成功率： 高于 99.5% （八成新卡片）
通讯接口： USB 接口或 RS232 接口
磁头寿命： 1000,000 次
外壳绝缘值： 500V，10 兆欧或者更大 (地与主体之间)
重量： 70g

尺寸：　　长 90mm*宽 27mm*高 28mm

4. 演示程序操作

1　打开 WBEReader.exe

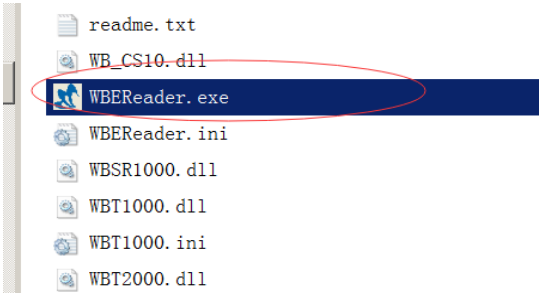

2 设备选择 WBT1370-CPD　端口选择对应的串口 或 USB1 口
如果是串口默认是 9600 ，无校验位，1 位停止位。

进入界面后就可以按照协议文档进行测试机器功能。

5. 电源及通信线材

USB 线：

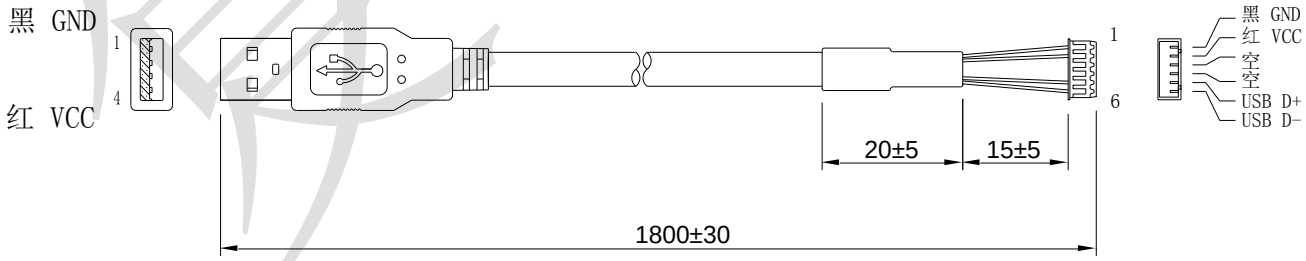

串口线：

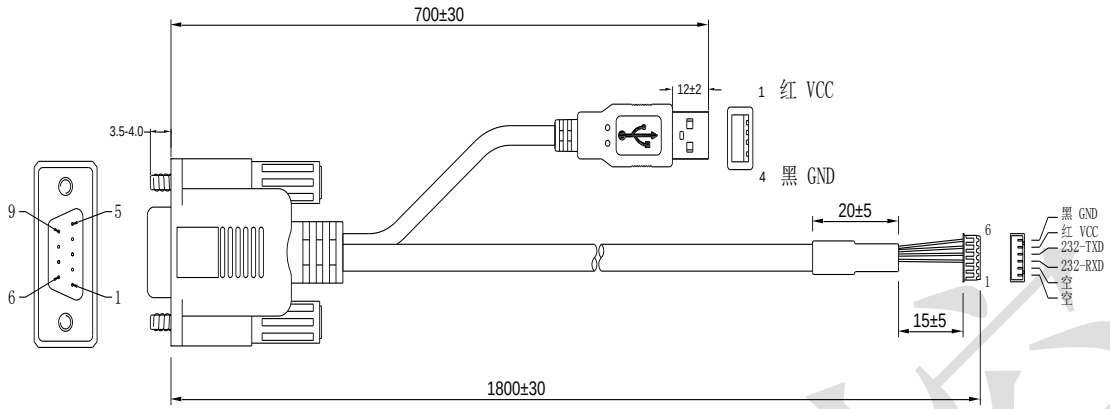

6. 外观结构图

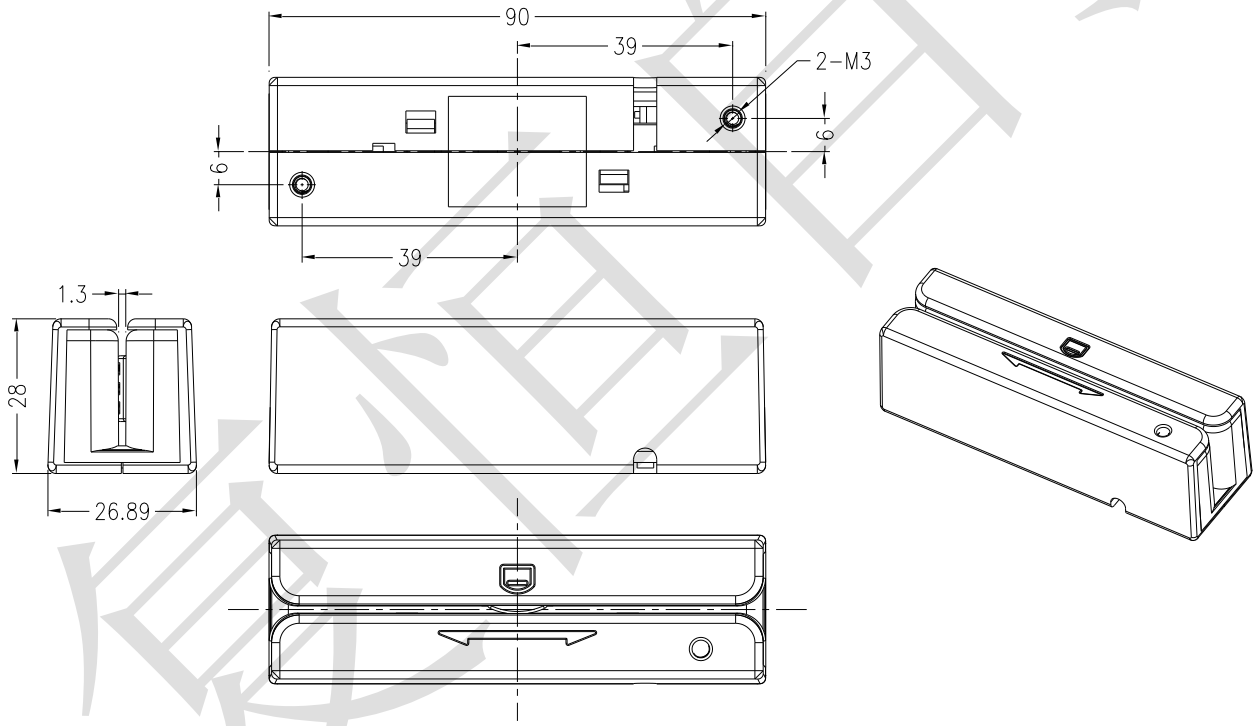

注意事项

刷卡应保持卡片的速度基本均匀。
在标准机型上所使用的卡片应为符合 ISO7811/7812 的标准卡片。
所使用的卡片磁道上不能带有异物,没有划伤或残缺。
卡片不要放置在靠近磁铁的位置，以免对卡上的信号产生消磁作用。
如需对产品进行变更使用请与我们联系或由专业人员来操作。
如产品出现刷卡力度过大或刷卡有阻碍，则磁头需要清洗处理。 （使用清洁卡）

欢迎使用深圳市复恒自控技术有限公司产品

本手册最终解释权为本司所有

公司地址：深圳市宝安区西乡鹤洲洲石北路深业 U 中心 B 栋 1003
网址：www.fuhengtech.com　　传真：（86-755）29927150
电话：（86-755）29927115、29927466

复恒自控